Genève

Hôtel Epsom – Genève – Décoration Paul Sartres

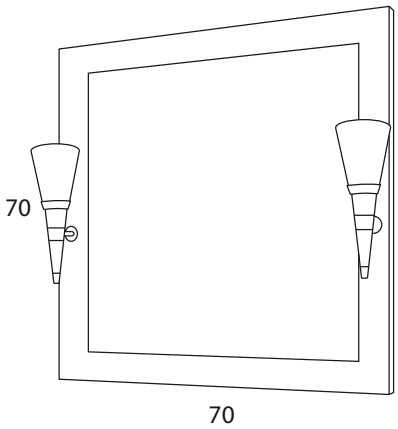

G9531

SD

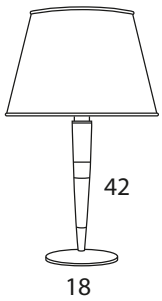

G2531

117

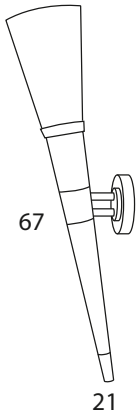

G1531

164

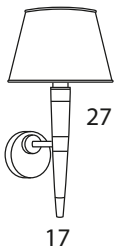

G1532

88

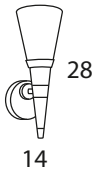

G1533

102

Dimensions sans abat-jour
Dimensions given without lamp shade

E27

Abat-jour vendus séparément
Lamp shade sold separately

G9531

G1531

G1532

G1533

G2531